Klant Catalogus

Fig. 102 - diepe kapbeugel

Moree & Vermeer BV
Ring 2 3212 LS Simonshaven
0181-451323
info@moreevermeer.nl

Op al onze offertes, op alle opdrachten aan ons en op alle met ons gesloten overeenkomsten zijn toepasselijk de METAALUNIEVOORWAARDEN, gedeponeerd ter griffie van de Rechtbank te Rotterdam, zoals luiden volgens de laatste aldaar neergelegde tekst. De leveringsvoorwaarden worden u op verzoek toegezonden.

Inhoud

Fig.102 Diepe beugel, Thermisch verzinkt
Fig.102 Diepe beugel, S235 zwart
Fig.102 Diepe beugel, RVS-316
Fig.102 Diepe beugel, RVS-304

Op al onze offertes, op alle opdrachten aan ons en op alle met ons gesloten overeenkomsten zijn toepasselijk de METAALUNIEVOORWAARDEN, gedeponeerd ter griffie van de Rechtbank te Rotterdam, zoals luiden volgens de laatste aldaar neergelegde tekst. De leveringsvoorwaarden worden u op verzoek toegezonden.

Fig.102 Diepe beugel, Thermisch verzinkt

Standaard diepe kapbeugel. Uit voorraad leverbaar in verschillende afmetingen en materialen.

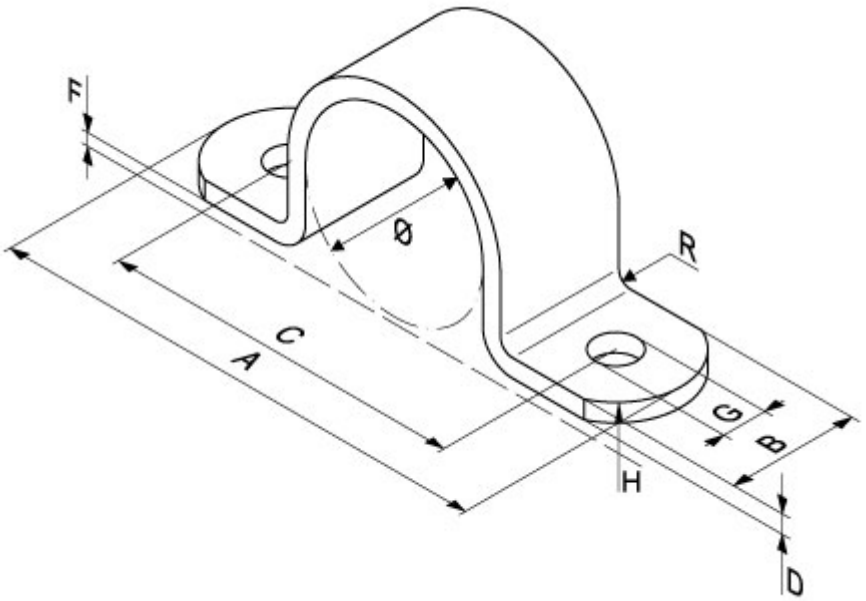

Ø	Inch	DN	A	B x D	C	F	G	H	R			
12			63	25 x 3	38	3	9	18	4	0.04	M8x25	
16			68	25 x 3	43	3	9	18	4	0.04	M8x25	
18	3/8	10	72	25 x 3	47	3	9	18	4	0.05	M8x25	
20			75	25 x 3	50	3	9	18	4	0.06	M8x25	
22	1/2	15	80	25 x 3	55	3	9	18	4	0.06	M8x25	
25			88	30 x 4	58	4	11	18	5	0.09	M10x30	
27	3/4	20	92	30 x 4	62	4	11	18	5	0.1	M10x30	
30			93	30 x 4	63	4	11	18	5	0.11	M10x30	
32			95	30 x 4	65	4	11	18	5	0.11	M10x30	
34	1	25	98	30 x 4	68	4	11	18	5	0.11	M10x30	
38			104	30 x 4	74	4	11	18	5	0.13	M10x30	
42	1 1/4	32	126	40 x 6	86	5	14	22	6	0.29	M12x40	
45			132	40 x 6	92	5	14	22	6	0.31	M12x40	
48	1 1/2	40	135	40 x 6	95	5	14	22	6	0.34	M12x40	
54			140	40 x 6	100	5	14	22	6	0.34	M12x40	
57			145	40 x 6	105	5	14	22	6	0.35	M12x40	
60	2	50	150	40 x 6	110	5	14	22	6	0.39	M12x40	
63			153	40 x 6	113	5	14	22	6	0.42	M12x40	
66			155	40 x 6	115	5	14	22	6	0.41	M12x40	
70			162	40 x 6	122	5	14	22	6	0.55	M12x40	
76	2 1/2	65	165	40 x 6	125	5	14	22	6	0.46	M12x40	
80			172	40 x 6	132	5	14	22	6	0.47	M12x40	
83			175	40 x 6	135	5	14	22	6	0.51	M12x40	
89	3	80	180	40 x 6	140	5	14	22	6	0.51	M12x40	
95			185	40 x 6	145	5	14	22	6	0.52	M12x40	
102	3 1/2	90	200	40 x 8	160	5	14	38	10	0.77	M12x40	
108			201	40 x 8	170	5	14	38	10	0.89	M12x40	
114	4	100	215	40 x 8	175	5	14	38	10	0.93	M12x40	

Op al onze offertes, op alle opdrachten aan ons en op alle met ons gesloten overeenkomsten zijn toepasselijk de METAALUNIEVOORWAARDEN, gedeponeerd ter griffie van de Rechtbank te Rotterdam, zoals luiden volgens de laatste aldaar neergelegde tekst. De leveringsvoorwaarden worden u op verzoek toegezonden.

120			220	40 x 8	180	5	14	38	10	0.91	M12x40	
127			225	40 x 8	185	5	14	38	10	1.1	M12x40	
133			255	50 x 10	205	6	18	60	12	1.8	M16x50	
140	5	125	260	50 x 10	210	6	18	60	12	1.78	M16x50	
146			266	50 x 10	216	6	18	60	12	1.82	M16x50	
152			272	50 x 10	222	6	18	60	12	1.9	M16x50	
159			285	50 x 10	235	6	18	60	12	1.88	M16x50	
165			290	50 x 10	240	6	18	60	12	2	M16x50	
168	6	150	293	50 x 12	243	6	18	60	12	2.4	M16x50	
174			300	50 x 12	250	6	18	60	12	2.8	M16x50	
178			304	50 x 12	254	6	18	60	12	2.95	M16x50	
191			320	50 x 12	270	6	18	60	12	3.15	M16x50	
194	7	175	326	50 x 12	276	6	18	60	12	3.25	M16x50	
200			332	50 x 12	282	6	18	60	12	0	M16x50	
203			335	50 x 12	285	6	18	60	12	2.9	M16x50	
216			344	50 x 12	294	6	18	60	12	0	M16x50	
219	8	200	356	50 x 12	306	6	18	60	12	3	M16x50	
226			362	50 x 12	312	6	18	60	12	3.4	M16x50	
230			366	50 x 12	316	6	18	60	12	0	M16x50	
241			370	50 x 12	320	6	22	60	12	3.9	M20x60	
245			376	50 x 12	326	6	22	60	12	4	M20x60	
253			385	50 x 12	335	6	22	60	12	0	M20x60	
267			400	50 x 12	350	6	22	60	12	4.3	M20x60	
273	10	250	410	50 x 12	360	6	22	60	12	4.4	M20x60	
300			430	50 x 12	380	6	22	60	12	4.6	M20x60	
318			470	60 x 12	410	8	22	60	12	5.8	M20x60	
324	12	300	480	60 x 12	420	8	22	60	12	5.33	M20x60	
356	14	350	515	60 x 12	455	8	22	60	12	5.84	M20x60	
368			545	75 x 12	470	12	22	60	22	8.5	M20x60	
406	16	400	585	75 x 12	510	12	22	60	22	8.21	M20x60	
420			600	75 x 12	525	12	22	60	22	9.8	M20x60	
457	18	450	637	75 x 12	562	12	22	60	22	0	M20x60	
508	20	500	688	75 x 12	613	12	22	60	22	0	M20x60	
520			690	75 x 12	615	12	22	60	22	10.38	M20x60	
559	22	550	737	75 x 12	662	12	22	60	22	0	M20x60	
610	24	600	795	75 x 12	720	12	22	60	22	0	M20x60	
660	26	650	845	75 x 12	770	12	22	60	22	0	M20x60	
710	28	700	895	75 x 12	820	12	22	60	22	0	M20x60	
762	30	750	947	75 x 12	872	12	22	60	22	0	M20x60	
813	32	800	998	75 x 12	923	12	22	60	22	0	M20x60	
914	36	900	1099	75 x 12	1024	15	22	60	22	0	M24x70	
1016	40	1000	1201	75 x 12	1126	15	22	60	22	0	M24x70	

Op al onze offertes, op alle opdrachten aan ons en op alle met ons gesloten overeenkomsten zijn toepasselijk de METAALUNIEVOORWAARDEN, gedeponeerd ter griffie van de Rechtbank te Rotterdam, zoals luiden volgens de laatste aldaar neergelegde tekst. De leveringsvoorwaarden worden u op verzoek toegezonden.

Fig.102 Diepe beugel, S235 zwart

Standaard diepe kapbeugel. Uit voorraad leverbaar in verschillende afmetingen en materialen.

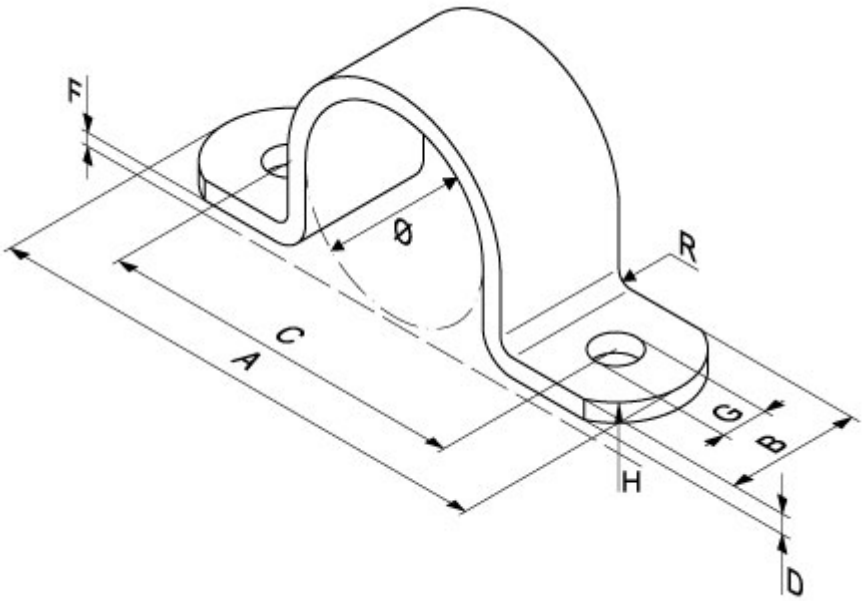

Ø	Inch	DN	A	B x D	C	F	G	H	R			
12			63	25 x 3	38	3	9	18	4	0.05	M8x25	
16			68	25 x 3	43	3	9	18	4	0.04	M8x25	
18	3/8	10	72	25 x 3	47	3	9	18	4	0.06	M8x25	
20			75	25 x 3	50	3	9	18	4	0.07	M8x25	
22	1/2	15	80	25 x 3	55	3	9	18	4	0.05	M8x25	
25			88	30 x 4	58	4	11	18	5	0.09	M10x30	
27	3/4	20	92	30 x 4	62	4	11	18	5	0.1	M10x30	
30			93	30 x 4	63	4	11	18	5	0.15	M10x30	
32			95	30 x 4	65	4	11	18	5	0.1	M10x30	
34	1	25	98	30 x 4	68	4	11	18	5	0.11	M10x30	
38			104	30 x 4	74	4	11	18	5	0.12	M10x30	
42	1 1/4	32	126	40 x 6	86	5	14	22	6	0.28	M12x40	
45			132	40 x 6	92	5	14	22	6	0.3	M12x40	
48	1 1/2	40	135	40 x 6	95	5	14	22	6	0.31	M12x40	
54			140	40 x 6	100	5	14	22	6	0.33	M12x40	
57			145	40 x 6	105	5	14	22	6	0.35	M12x40	
60	2	50	150	40 x 6	110	5	14	22	6	0.37	M12x40	
63			153	40 x 6	113	5	14	22	6	0.51	M12x40	
66			155	40 x 6	115	5	14	22	6	0.53	M12x40	
70			162	40 x 6	122	5	14	22	6	0.42	M12x40	
76	2 1/2	65	165	40 x 6	125	5	14	22	6	0.45	M12x40	
80			172	40 x 6	132	5	14	22	6	0.45	M12x40	
83			175	40 x 6	135	5	14	22	6	0.47	M12x40	
89	3	80	180	40 x 6	140	5	14	22	6	0.5	M12x40	
95			185	40 x 6	145	5	14	22	6	0.53	M12x40	
102	3 1/2	90	200	40 x 8	160	5	14	38	10	0.75	M12x40	
108			210	40 x 8	170	5	14	38	10	1.01	M12x40	
114	4	100	215	40 x 8	175	5	14	38	10	0.9	M12x40	

Op al onze offertes, op alle opdrachten aan ons en op alle met ons gesloten overeenkomsten zijn toepasselijk de METAALUNIEVOORWAARDEN, gedeponeerd ter griffie van de Rechtbank te Rotterdam, zoals luiden volgens de laatste aldaar neergelegde tekst. De leveringsvoorwaarden worden u op verzoek toegezonden.

120			220	40 x 8	180	5	14	38	10	1.09	M12x40	
127			225	40 x 8	185	5	14	38	10	1.13	M12x40	
133			255	50 x 10	205	6	18	60	12	1.6	M16x50	
140	5	125	260	50 x 10	210	6	18	60	12	1.72	M16x50	
146			266	50 x 10	216	6	18	60	12	0	M16x50	
152			272	50 x 10	222	6	18	60	12	1.82	M16x50	
159			285	50 x 10	235	6	18	60	12	1.88	M16x50	
165			290	50 x 10	240	6	18	60	12	1.86	M16x50	
168	6	150	293	50 x 12	243	6	18	60	12	2.36	M16x50	
174			300	50 x 12	250	6	18	60	12	0	M16x50	
178			304	50 x 12	254	6	18	60	12	2.53	M16x50	
191			320	50 x 12	270	6	18	60	12	2.6	M16x50	
194	7	175	326	50 x 12	276	6	18	60	12	2.65	M16x50	
200			332	50 x 12	282	6	18	60	12	2.85	M16x50	
203			335	50 x 12	285	6	18	60	12	3.4	M16x50	
216			344	50 x 12	294	6	18	60	12	0	M16x50	
219	8	200	356	50 x 12	306	6	18	60	12	2.96	M16x50	
226			362	50 x 12	312	6	18	60	12	0	M16x50	
230			366	50 x 12	316	6	18	60	12	0	M16x50	
241			370	50 x 12	320	6	22	60	12	3.9	M20x60	
245			376	50 x 12	326	6	22	60	12	4	M20x60	
253			385	50 x 12	335	6	22	60	12	3.31	M20x60	
267			400	50 x 12	350	6	22	60	12	4.3	M20x60	
273	10	250	410	50 x 12	360	6	22	60	12	3.63	M20x60	
300			430	50 x 12	380	6	22	60	12	4.6	M20x60	
318			470	60 x 12	410	8	22	60	12	5.1	M20x60	
324	12	300	480	60 x 12	420	8	22	60	12	5.19	M20x60	
356	14	350	515	60 x 12	455	8	22	60	12	6.5	M20x60	
368			545	75 x 12	470	12	22	60	22	8.5	M20x60	
406	16	400	585	75 x 12	510	12	22	60	22	9.2	M20x60	
420			600	75 x 12	525	12	22	60	22	8.45	M20x60	
457	18	450	637	75 x 12	562	12	22	60	22	0	M20x60	
508	20	500	688	75 x 12	613	12	22	60	22	9.8	M20x60	
520			700	75 x 12	625	12	22	60	22	10	M20x60	
559	22	550	737	75 x 12	662	12	22	60	22	0	M20x60	
610	24	600	795	75 x 12	720	12	22	60	22	11.64	M20x60	
660	26	650	845	75 x 12	770	12	22	60	22	0	M20x60	
710	28	700	895	75 x 12	820	12	22	60	22	0	M20x60	
762	30	750	947	75 x 12	872	12	22	60	22	0	M20x60	
813	32	800	998	75 x 12	923	12	22	60	22	0	M20x60	
914	36	900	1099	75 x 12	1024	15	22	60	22	0	M24x70	
1016	40	1000	1201	75 x 12	1126	15	22	60	22	0	M24x70	

Op al onze offertes, op alle opdrachten aan ons en op alle met ons gesloten overeenkomsten zijn toepasselijk de METAALUNIEVOORWAARDEN, gedeponeerd ter griffie van de Rechtbank te Rotterdam, zoals luiden volgens de laatste aldaar neergelegde tekst. De leveringsvoorwaarden worden u op verzoek toegezonden.

Fig.102 Diepe beugel, RVS-316

Standaard diepe kapbeugel. Uit voorraad leverbaar in verschillende afmetingen en materialen.

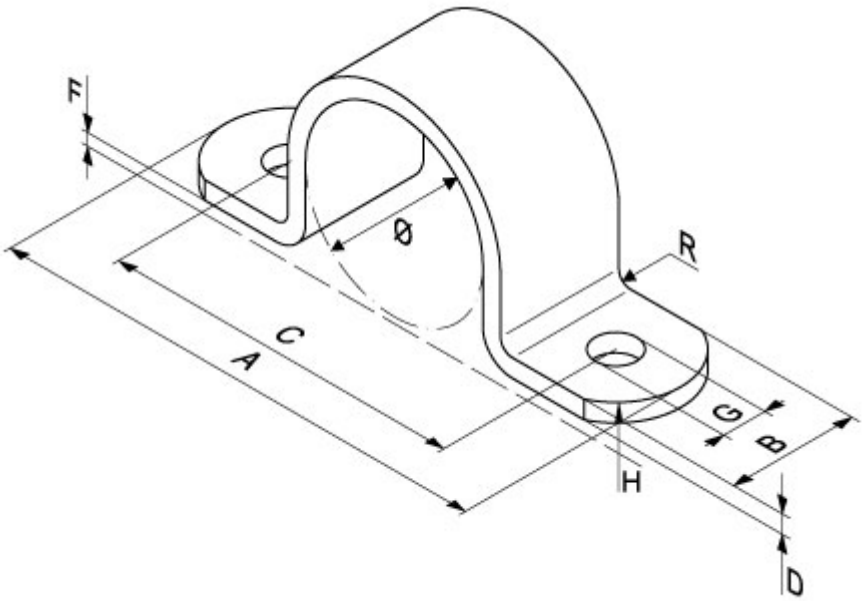

Ø	Inch	DN	A	B x D	C	F	G	H	R			
12			63	25 x 3	38	3	9	18	4	0.04	M8x25	
16			68	25 x 3	43	3	9	18	4	0	M8x25	
18	3/8	10	72	25 x 3	47	3	9	18	4	0.05	M8x25	
20			75	25 x 3	50	3	9	18	4	0.06	M8x25	
22	1/2	15	80	25 x 3	55	3	9	18	4	0.06	M8x25	
25			88	30 x 4	58	4	11	18	5	0.09	M10x30	
27	3/4	20	92	30 x 4	62	4	11	18	5	0.09	M10x30	
30			93	30 x 4	63	4	11	18	5	0.1	M10x30	
32			95	30 x 4	65	4	11	18	5	0.11	M10x30	
34	1	25	98	30 x 4	68	4	11	18	5	0.11	M10x30	
38			104	30 x 4	74	4	11	18	5	0.12	M10x30	
42	1 1/4	32	126	40 x 6	86	5	14	22	6	0.28	M12x40	
45			132	40 x 6	92	5	14	22	6	0.3	M12x40	
48	1 1/2	40	135	40 x 6	95	5	14	22	6	0.31	M12x40	
54			140	40 x 6	100	5	14	22	6	0.35	M12x40	
57			145	40 x 6	105	5	14	22	6	0.36	M12x40	
60	2	50	150	40 x 6	110	5	14	22	6	0.37	M12x40	
63			153	40 x 6	113	5	14	22	6	0	M12x40	
66			155	40 x 6	115	5	14	22	6	0.42	M12x40	
70			162	40 x 6	122	5	14	22	6	0	M12x40	
76	2 1/2	40	165	40 x 6	125	5	14	22	6	0.45	M12x40	
80			172	40 x 6	132	5	14	22	6	0	M12x40	
83			175	40 x 6	135	5	14	22	6	0	M12x40	
89	3	80	180	40 x 6	140	5	14	22	6	0.51	M12x40	
95			185	40 x 6	145	5	14	22	6	0.56	M12x40	
102	3 1/2	90	200	40 x 8	160	5	14	38	10	0	M12x40	
108			210	40 x 8	170	5	14	38	10	0.84	M12x40	
114	4	100	215	40 x 8	175	5	14	38	10	0.86	M12x40	

Op al onze offertes, op alle opdrachten aan ons en op alle met ons gesloten overeenkomsten zijn toepasselijk de METAALUNIEVOORWAARDEN, gedeponeerd ter griffie van de Rechtbank te Rotterdam, zoals luiden volgens de laatste aldaar neergelegde tekst. De leveringsvoorwaarden worden u op verzoek toegezonden.

120			220	40 x 8	180	5	14	38	10	0.92	M12x40	
127			225	40 x 8	185	5	14	38	10	0.93	M12x40	
133			255	50 x 10	205	6	18	60	12	0	M16x50	
140	5	125	260	50 x 10	210	6	18	60	12	1.71	M16x50	
146			226	50 x 10	216	6	18	60	12	0	M16x50	
152			272	50 x 10	222	6	18	60	12	0	M16x50	
159			285	50 x 10	235	6	18	60	12	0	M16x50	
165			290	50 x 10	240	6	18	60	12	0	M16x50	
168	6	150	293	50 x 10	243	6	18	60	12	0	M16x50	
174			300	50 x 10	250	6	18	60	12	0	M16x50	
178			304	50 x 10	254	6	18	60	12	2.05	M16x50	
191			320	50 x 10	270	6	18	60	12	0	M16x50	
194	7	175	326	50 x 10	276	6	18	60	12	0	M16x50	
200			332	50 x 10	282	6	18	60	12	0	M16x50	
203			335	50 x 10	285	6	18	60	12	0	M16x50	
216			344	50 x 10	294	6	18	60	12	0	M16x50	
219	8	200	356	50 x 10	306	6	18	60	12	2.52	M16x50	
226			362	50 x 10	312	6	18	60	12	0	M16x50	
230			366	50 x 10	316	6	18	60	12	0	M16x50	
241			370	50 x 10	320	6	22	60	12	0	M20x60	
245			376	50 x 10	326	6	22	60	12	0	M20x60	
253			385	50 x 10	335	6	22	60	12	0	M20x60	
267			400	50 x 10	350	6	22	60	12	0	M20x60	
273	10	250	410	50 x 10	360	6	22	60	12	3.12	M20x60	
300			430	50 x 10	380	6	22	60	12	0	M20x60	
318			470	60 x 10	410	8	22	60	12	0	M20x60	
324	12	300	480	60 x 10	420	8	22	60	12	0	M20x60	
356	14	350	515	60 x 10	455	8	22	60	12	0	M20x60	
368			545	70 x 10	470	12	22	60	22	0	M20x60	
406	16	400	585	70 x 10	510	12	22	60	22	0	M20x60	
420			600	70 x 10	525	12	22	60	22	0	M20x60	
457	18	450	637	70 x 10	652	12	22	60	22	0	M20x60	
508	20	500	688	70 x 10	613	12	22	60	22	0	M20x60	
520			690	70 x 10	615	12	22	60	22	0	M20x60	
559	22	550	737	70 x 10	662	12	22	60	22	0	M20x60	
610	24	600	795	70 x 10	720	12	22	60	22	0	M20x60	
660	26	650	845	70 x 10	770	12	22	60	22	0	M20x60	
710	28	700	895	70 x 10	820	12	22	60	22	0	M20x60	
762	30	750	947	70 x 10	872	12	22	60	22	0	M20x60	
812	32	800	998	70 x 10	923	12	22	60	22	0	M20x60	
914	36	900	1099	80 x 12	1024	15	27	60	22	0	M24x70	
1016	40	1000	1201	80 x 12	1126	15	27	60	22	0	M24x70	

Op al onze offertes, op alle opdrachten aan ons en op alle met ons gesloten overeenkomsten zijn toepasselijk de METAALUNIEVOORWAARDEN, gedeponeerd ter griffie van de Rechtbank te Rotterdam, zoals luiden volgens de laatste aldaar neergelegde tekst. De leveringsvoorwaarden worden u op verzoek toegezonden.

Fig.102 Diepe beugel, RVS-304

Standaard diepe kapbeugel. Uit voorraad leverbaar in verschillende afmetingen en materialen.

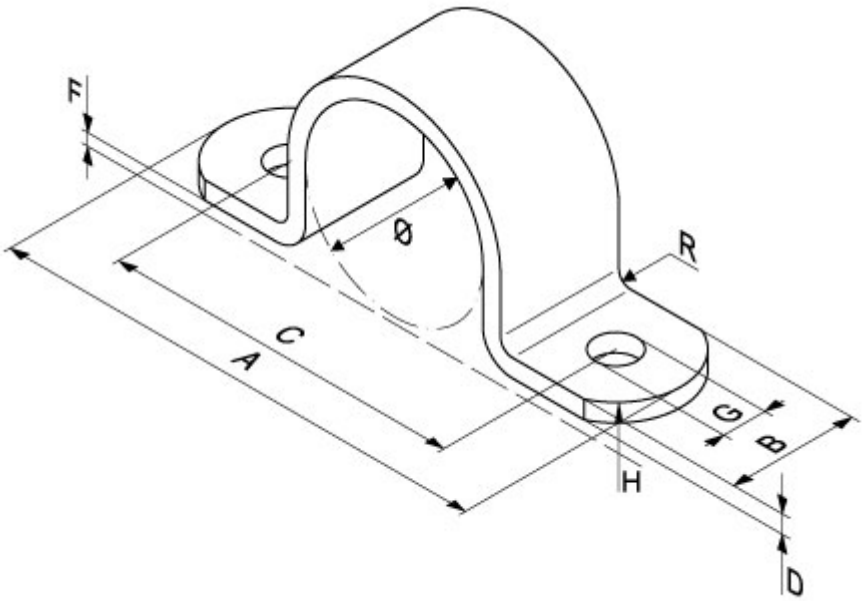

Ø	Inch	DN	A	B x D	C	F	G	H	R			
12			63	25 x 3	38	3	9	18	4	0.06	M8x25	
16			68	25 x 3	43	3	9	18	4	0.05	M8x25	
18	3/8"	10	72	25 x 3	47	3	9	18	4	0.06	M8x25	
20			75	25 x 3	50	3	9	18	4	0.07	M8x25	
22	1/2"	15	80	25 x 3	55	3	9	18	4	0.06	M8x25	
25			88	30 x 4	58	4	11	18	5	0.09	M10x30	
27	3/4"	20	92	30 x 4	62	4	11	18	5	0.09	M10x30	
30			93	30 x 4	63	4	11	18	5	0.1	M10x30	
32			95	30 x 4	65	4	11	18	5	0.11	M10x30	
34	1"	25	98	30 x 4	68	4	11	18	5	0.11	M10x30	
38			104	30 x 4	74	4	11	18	5	0.12	M10x30	
42	1 1/4"	32	126	40 x 6	86	5	14	22	6	0.28	M12x40	
45			132	40 x 6	92	5	14	22	6	0.31	M12x40	
48	1 1/2"	40	135	40 x 6	95	5	14	22	6	0.31	M12x40	
54			140	40 x 6	100	5	14	22	6	0.45	M12x40	
57			145	40 x 6	105	5	14	22	6	0.47	M12x40	
60	2"	50	150	40 x 6	110	5	14	22	6	0.49	M12x40	
63			153	40 x 6	113	5	14	22	6	0.42	M12x40	
66			155	40 x 6	115	5	14	22	6	0.42	M12x40	
70			162	40 x 6	122	5	14	22	6	0.43	M12x40	
76	2 1/2"	65	165	40 x 6	125	5	14	22	6	0.45	M12x40	
80			172	40 x 6	132	5	14	22	6	0.61	M12x40	
83			175	40 x 6	135	5	14	22	6	0	M12x40	
89	3"	80	180	40 x 6	140	5	14	22	6	0.51	M12x40	
95			185	40 x 6	145	5	14	22	6	0.56	M12x40	
102	3 1/2"	90	200	40 x 8	160	5	14	38	10	0.78	M12x40	
108			210	40 x 8	170	5	14	38	10	0.94	M12x40	
114	4"	100	215	40 x 8	175	5	14	38	10	0.96	M12x40	

Op al onze offertes, op alle opdrachten aan ons en op alle met ons gesloten overeenkomsten zijn toepasselijk de METAALUNIEVOORWAARDEN, gedeponeerd ter griffie van de Rechtbank te Rotterdam, zoals luiden volgens de laatste aldaar neergelegde tekst. De leveringsvoorwaarden worden u op verzoek toegezonden.

120			220	40 x 8	180	5	14	38	10	0.92	M12x40	
127			225	40 x 8	185	5	14	38	10	0.93	M12x40	
133			255	50 x 10	205	6	18	60	12	1.8	M16x50	
140	5"	125	260	50 x 10	210	6	18	60	12	1.71	M16x50	
146			266	50 x 10	216	6	18	60	12	0	M16x50	
152			272	50 x 10	222	6	18	60	12	1.78	M16x50	
159			285	50 x 10	235	6	18	60	12	1.89	M16x50	
165			290	50 x 10	240	6	18	60	12	2	M16x50	
168	6"	150	293	50 x 10	243	6	18	60	12	2.01	M16x50	
174			300	50 x 10	250	6	18	60	12	0	M16x50	
178			304	50 x 10	254	6	18	60	12	2.95	M16x50	
191			320	50 x 10	270	6	18	60	12	3.15	M16x50	
194	7"	175	326	50 x 10	276	6	18	60	12	3.25	M16x50	
200			332	50 x 10	282	6	18	60	12	0	M16x50	
203			335	50 x 10	285	6	18	60	12	0	M16x50	
216			344	50 x 10	294	6	18	60	12	0	M16x50	
219	8"	200	356	50 x 10	306	6	18	60	12	2.52	M16x50	
226			362	50 x 10	312	6	18	60	12	0	M16x50	
230			366	50 x 10	316	6	18	60	12	0	M16	
241			370	50 x 10	320	6	22	60	12	3.9	M20x60	
245			376	50 x 10	326	6	22	60	12	4	M20x60	
253			385	50 x 10	335	6	22	60	12	0	M20x60	
267			400	50 x 10	350	6	22	60	12	4.3	M20x60	
273	10"	250	410	50 x 10	360	6	22	60	12	4.4	M20x60	
300			430	50 x 10	380	6	22	60	12	4.6	M20x60	
318			470	60 x 10	410	8	22	60	12	5.8	M20x60	
324	12"	300	480	60 x 10	420	8	22	60	12	6	M20x60	
356	14"	350	515	60 x 10	455	8	22	60	12	0	M20x60	
368			545	70 x 10	470	12	22	60	22	8.5	M20x60	
406	16"	400	585	70 x 10	510	12	22	60	22	9.2	M20x60	
420			600	70 x 10	525	12	22	60	22	9.8	M20x60	
457	18"	450	637	70 x 10	562	12	22	60	22	0	M20x60	
508	20"	500	688	70 x 10	613	12	22	60	22	0	M20x60	
520			690	70 x 10	615	12	22	60	22	11.2	M20x60	
559	22"	550	737	70 x 10	662	12	22	60	22	0	M20x60	
610	24"	600	795	70 x 10	720	12	22	60	22	0	M20x60	
660	26"	650	845	70 x 10	770	12	22	60	22	0	M20x60	
710	28"	700	895	70 x 10	820	12	22	60	22	0	M20x60	
762	30"	750	947	70 x 10	872	12	22	60	22	0	M20x60	
813	32"	800	998	70 x 10	923	12	22	60	22	0	M20x60	
914	36"	900	1099	80 x 12	1024	15	27	60	22	0	M24x70	
1016	40"	1000	1201	80 x 12	1126	15	27	60	22	0	M24x70	

Op al onze offertes, op alle opdrachten aan ons en op alle met ons gesloten overeenkomsten zijn toepasselijk de METAALUNIEVOORWAARDEN, gedeponeerd ter griffie van de Rechtbank te Rotterdam, zoals luiden volgens de laatste aldaar neergelegde tekst. De leveringsvoorwaarden worden u op verzoek toegezonden.