Klant Catalogus

Fig. 2G - schoorkoppeling steun

Moree & Vermeer BV
Ring 2 3212 LS Simonshaven
0181-451323
info@moreevermeer.nl

Op al onze offertes, op alle opdrachten aan ons en op alle met ons gesloten overeenkomsten zijn toepasselijk de METAALUNIEVOORWAARDEN, gedeponeerd ter griffie van de Rechtbank te Rotterdam, zoals luiden volgens de laatste aldaar neergelegde tekst. De leveringsvoorwaarden worden u op verzoek toegezonden.

Inhoud

Fig.2G Schoorkoppeling steun, Thermisch verzinkt

Op al onze offertes, op alle opdrachten aan ons en op alle met ons gesloten overeenkomsten zijn toepasselijk de METAALUNIEVOORWAARDEN, gedeponeerd ter griffie van de Rechtbank te Rotterdam, zoals luiden volgens de laatste aldaar neergelegde tekst. De leveringsvoorwaarden worden u op verzoek toegezonden.

Fig.2G Schoorkoppeling steun, Thermisch verzinkt

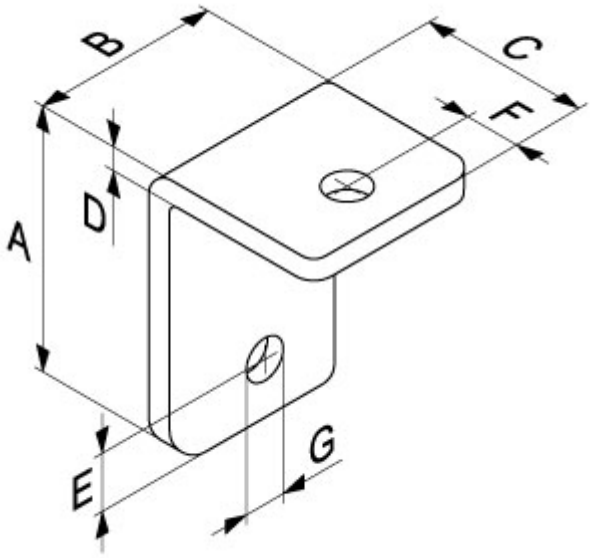

A	C	B x D	E	F	G			
60	40	50 x 6	17	17	14	0.28	M12	